Проводная сигнализация для дачи

«Дачная-12в»

Руководство по эксплуатации

Москва, 2016

СОДЕРЖАНИЕ

1 НАЗНАЧЕНИЕ 3
2 СХЕМА СИГНАЛИЗАЦИИ 4
3 КОМПЛЕКТАЦИЯ 7
4 ТЕХНИЧЕСКИЕ ХАРАКТЕРИСТИКИ 8
5 ПОРЯДОК ВКЛЮЧЕНИЯ 9
6 ПОРЯДОК ВЫКЛЮЧЕНИЯ 11
7 МАРКИРОВКА ПРОВОДОВ ОСНОВНОГО БЛОКА СИГНАЛИЗАЦИИ 12
8 ПРАВИЛА ГАРАНТИЙНОГО ОБСЛУЖИВАНИЯ 13
9 ГАРАНТИЙНЫЙ ТАЛОН 16

1 НАЗНАЧЕНИЕ

1.1 Изделие предназначено для подачи мощного звукового сигнала при нарушении границ охраняемого объекта.

1.2 Энергопотребление основного блока сигнализации в режиме ожидания 0,45 А*час в сутки.

1.3 Электропитание сигнализации "Дачная 12в" осуществляется от сети постоянного тока: 10-15в, например, от автомобильного аккумулятора 12в.

1.4 Постановка и снятие объекта с охраны производится с помощью пульта дистанционного управления.

2 СХЕМА СИГНАЛИЗАЦИИ

2.1 Схема сигнализации приведена на Рис. 1.

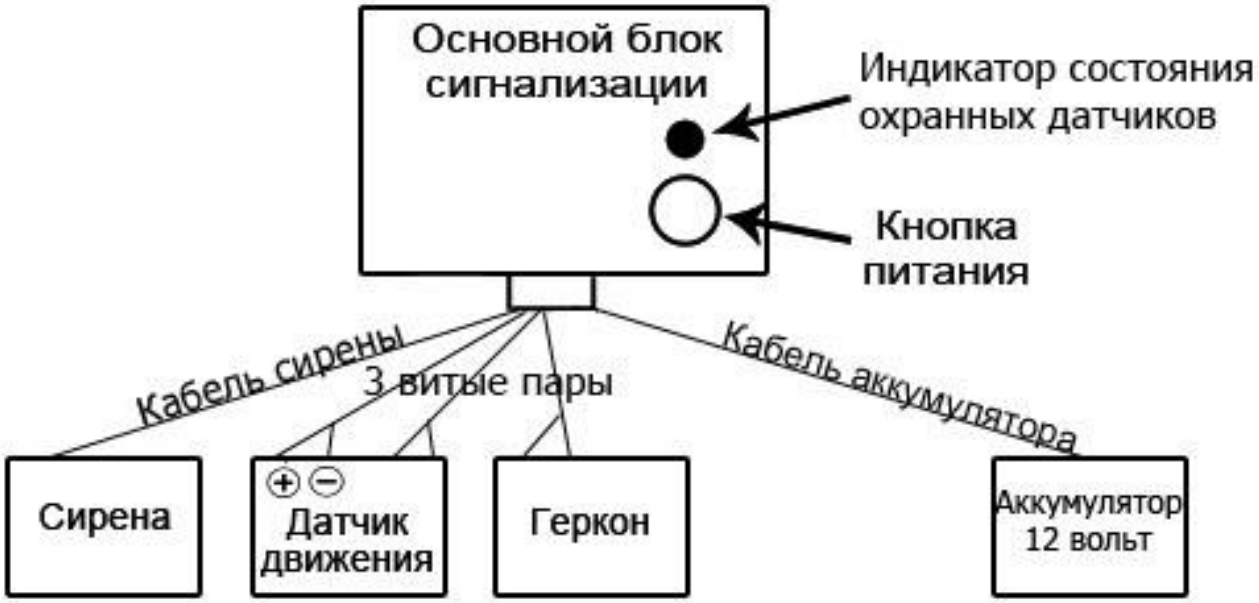

Рис. 1. Схема сигнализации.

2.2 Изделие состоит из основного блока сигнализации, к которому подсоединяются внешние датчики, и автомобильная сирена. Магнитно-контактный датчик (геркон) устанавливается на дверь охраняемого объекта, ИК датчик движения крепится на стене, на высоте 1,8-2,2м от пола..

2.3 Сирену необходимо установить в труднодоступном для злоумышленников месте, желательно, чтобы она была скрыта от глаз.

2.4 Можно установить в охраняемом помещении до 20 магнитно-контактных датчиков и до 10 датчиков движения.

2.5 Магнитно-контактные датчики подключаются к выводам основного блока сигнализации по последовательной схеме включения (см. Рис. 2).

Рис. 2. Схема подключения магнитно-контактных датчиков.

2.6 К основному блоку сигнализации можно подключить несколько ИК датчиков движения. Подключение релейных контактов датчиков движения к выводам основного блока сигнализации приведено на Рис. 3. Подключение контактов питания датчиков движения к выводам основного блока сигнализации приведено на Рис. 4.

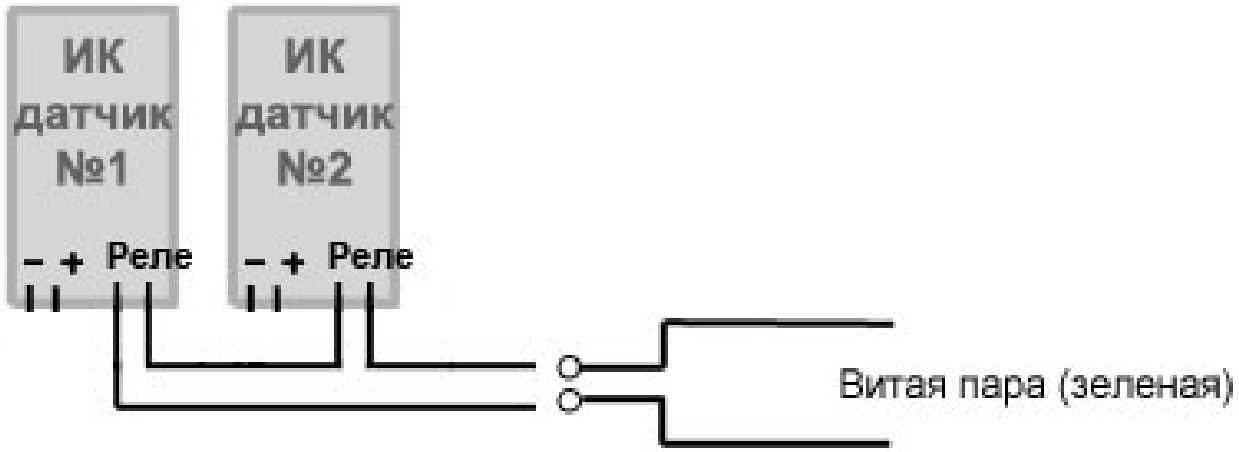

Рис. 3. Схема подключения релейных контактов ИК датчиков движения к сигнализации.

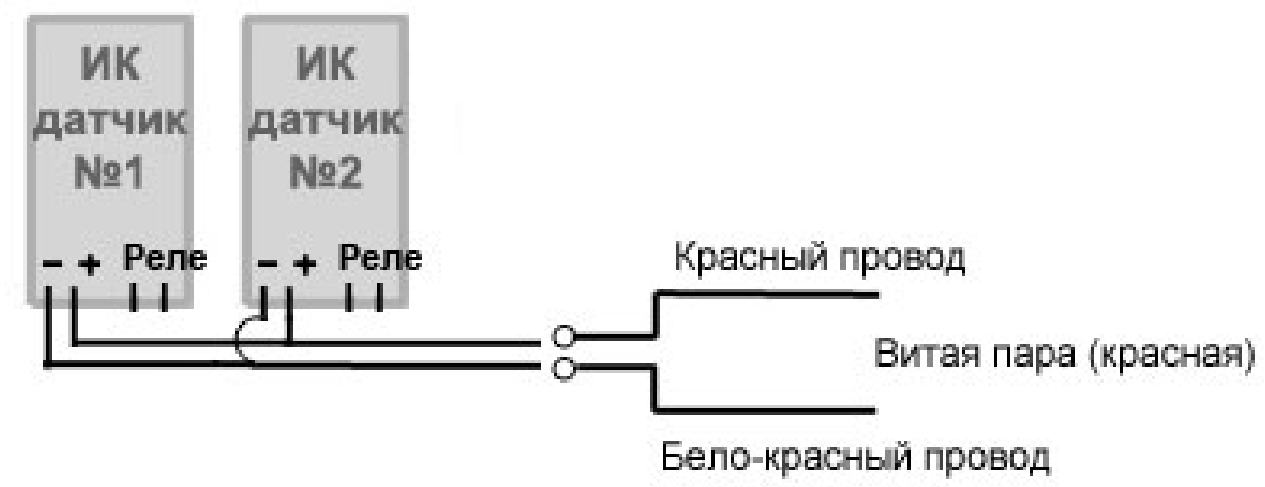

Рис. 4. Схема подключения контактов питания ИК датчиков движения к сигнализации.

3 КОМПЛЕКТАЦИЯ

4.1 Основной блок сигнализации -1шт.

4.2 Пульт дистанционного управления сигнализацией -1шт.

4.3 Автомобильная сирена -1шт.

4.4 Магнитно-контактный датчик (геркон) -1шт.

4.5 Датчик движения -1шт.

4.6 Руководство по эксплуатации.

4 ТЕХНИЧЕСКИЕ ХАРАКТЕРИСТИКИ

4.1 Основной блок сигнализации:

-Напряжение питания:10-15в постоянного тока.

-Ток, потребляемый блоком сигнализации в дежурном режиме: не более 18 мА.

-Максимальный ток, потребляемый сиреной: не более 2А.

-Уровень звукового давления на расстоянии 1м: 117 ДБ.

-Рабочая температура: от -30град. до +60 град. по Цельсию.

-Питание датчиков осуществляется по шлейфу сигнализации. В шлейф включены датчики типа "сухой контакт" (релейные) и работающие на размыкание цепи.

4.2 ИК датчик движения:

-Рабочее напряжение: 9-16в постоянного тока.

-Ток потребления: 12ма при напряжении 12в.

-Широкий угол обзора (10м*10м).

-Температура рабочая: от -20 до +50 градусов по Цельсию.

-Для работы в помещении.

4.3 Сирена:

-Рабочее напряжение: 9-15в постоянного тока.

-Мощность 20вт.

-Ток потребления (номинальный) 1000 мА при напряжении 12в.

-Звуковое давление на расстоянии 1м: 117дб.

-Малогабаритная.

-Корпус – влагозащищенный.

-Неавтономная.

5 ПОРЯДОК ВКЛЮЧЕНИЯ

5.1 Подсоединить к основному блоку сигнализации: датчик движения, геркон, сирену и внешний аккумулятор. При всех подсоединениях необходимо соблюдать полярность подключений (См. п. «Маркировка»).

5.2 Нажать кнопку питания, которая находится на корпусе основного блока сигнализации. При этом загорится индикатор состояния датчиков, расположенный также на корпусе блока. Через 40-50сек индикатор погаснет. Это означает, что все датчики сигнализации готовы к работе.

5.3 Покинув объект охраны, необходимо нажать кнопку на пульте дистанционного управления. Этим действием вы включаете сирену. Теперь сигнализация готова к работе.

Внимание! *Нажимать кнопку на пульте дистанционного управления можно только тогда, когда погаснет индикатор состояния датчиков на корпусе основного блока, что означает, что все датчики прогрелись и готовы к работе. Иначе сработает сирена.*

5.4 В случае, если к основному блоку сигнализации подключается только датчик движения, а геркон не подключается, то необходимо закоротить, провода СИНЕЙ витой пары, то есть соединить синий и бело-синий провода.

5.5 В случае, если к основному блоку сигнализации подключается только геркон, а датчик движения не подключается, то необходимо закоротить провода ЗЕЛЕНОЙ витой пары, то есть соединить зеленый и бело-зеленый провода.

ВАЖНО! *Провода КРАСНОЙ витой пары должны быть в этом случае РАЗОМКНУТЫ.*

6 ПОРЯДОК ВЫКЛЮЧЕНИЯ

6.1 Нажать кнопку на пульте дистанционного управления.

6.2 Нажать кнопку питания, расположенную на корпусе основного блока сигнализации. При этом погаснет индикатор состояния датчиков.

7 МАРКИРОВКА ПРОВОДОВ ОСНОВНОГО БЛОКА СИГНАЛИЗАЦИИ

7.1 Кабель аккумулятора:

Цвет провода	Куда подключать
черный	к (-) аккумулятора.
красный	к (+) аккумулятора.

7.2 Кабель сирены:

Цвет провода	Куда подключать
белый	к черному выводу сирены(-)
синий	к красному выводу сирены(+)

7.3 Витые пары (провода датчиков):

Цвет витой пары	Куда подключать
синий	синий и бело-синий провода подключать к выводам геркона (полярность не важна);
зеленый	зеленый и бело-зеленый провода подключать к релейным контактам датчика движения (полярность не важна);
красный	Красный провод подключать к (+) контакту датчика движения. бело-красный провод подключать к (-) контакту датчика движения.

8 ПРАВИЛА ГАРАНТИЙНОГО ОБСЛУЖИВАНИЯ

8.1 Общие положения

8.1.1 Настоящие Правила распространяются на клиентов интернет-магазина "GSM-EXPO.com" (далее по тексту Магазин). Компания ООО «Севда» (далее по тексту Компания) принимает в гарантийный ремонт приобретенное в Магазине оборудование при условии соблюдения Клиентом правил его эксплуатации, транспортировки и хранения в период действия гарантийного срока.

8.2 Сроки гарантии

8.2.1 Гарантийный срок составляет **12 месяцев** со дня продажи.

8.3 Условия принятия оборудования в гарантийный ремонт

8.3.1 Неисправное оборудование должно быть: в чистом виде; в полной комплектации (исключения составляет оборудование, для которого предусмотрен ремонт и диагностика комплектующих по отдельности); с копией накладной о продаже; по возможности, в заводской упаковке.

8.3.2 Все претензии Клиента должны быть выражены в письменном виде с описанием последовательности действий, вследствие которых была выявлена неисправность оборудования или произошла потеря его работоспособности.

8.3.3 При сдаче оборудования в гарантийный ремонт Клиент получает Договор приема, при выдаче отремонтированного оборудования – Акт возврата.

8.4 Клиент теряет право на бесплатное гарантийное обслуживание в следующих случаях:

8.4.1 При наличии следов вскрытия, либо механического повреждения маркировочных табличек и наклеек, следов их переклеивания; потертостей, приведших к невозможности прочитать серийный номер;

8.4.2 При внутренних или внешних механических и электромеханических повреждениях оборудования (трещины, сколы, вмятины, вздутие элементов, следы гари, копоти и т.п.);

8.4.3 При повреждениях, возникших в результате воздействия стихии, пожара, агрессивных сред, высоких температур; при повреждениях, произошедших по вине грызунов, насекомых, а также, вследствие транспортировки и неправильного хранения;

8.4.4 При наличии внутри корпуса оборудования посторонних предметов, независимо от их природы;

8.4.5 При внесении любых конструктивных изменений, либо при потере работоспособности оборудования в результате вмешательства пользователя в программно-аппаратную часть оборудования, входящую в комплект поставки;

8.4.6 При нарушении стандарта питания сети, либо при использовании оборудования в нештатном режиме;

8.4.7 При повреждении оборудования, возникшем в процессе установки, монтажа или эксплуатации. Типичные случаи несоответствия правилам монтажа и эксплуатации оборудования:

- Отрезаны штатные разъёмы, штекеры и прочие коммутационные компоненты;
- Переполюсовка при подключении выводов устройства;
- Выход из строя при завышенном напряжении питания, сверх указанного в документации;
- Выход из строя элементов прибора в результате грозы (электромагнитного импульса);
- Фокусировка объектива видеокамеры находится за пределами фокусного расстояния;
- Визуальные повреждения экрана монитора (трещины, сколы и т. п.).

8.5 **Срок выполнения гарантийного ремонта** определяется характером неисправности и наличием комплектующих.

8.6 **Послегарантийный (платный) ремонт** неисправного оборудования, на которое имеется соответствующая техническая документация и необходимые комплектующие элементы, производится после согласования стоимости и сроков ремонта между Клиентом и Компанией в письменном виде.

Если у вас возникли вопросы, связанные с гарантией, возвратом или обменом продукции, пожалуйста, звоните нам по телефону: +7 (495) 726-05-10.

Телефон для технических консультаций: +7 (906) 713-85-06

9 ГАРАНТИЙНЫЙ ТАЛОН

Изделие _проводная сигнализация для дачи___

Модель _____" Дачная-12в "_____

Заводской номер_____

Дата покупки_____

Подпись продавца _____

Штамп магазина

Претензий к внешнему виду и комплектности не имею _____